Beetronics
Quellinstraat 49, 2018 Antwerpen, België
03 808 1603 · info@beetronics.be

Artikelnummer: PSU1-LOCK-EU

19V voeding met vergrendeling, EU plug

[Bekijk product online]

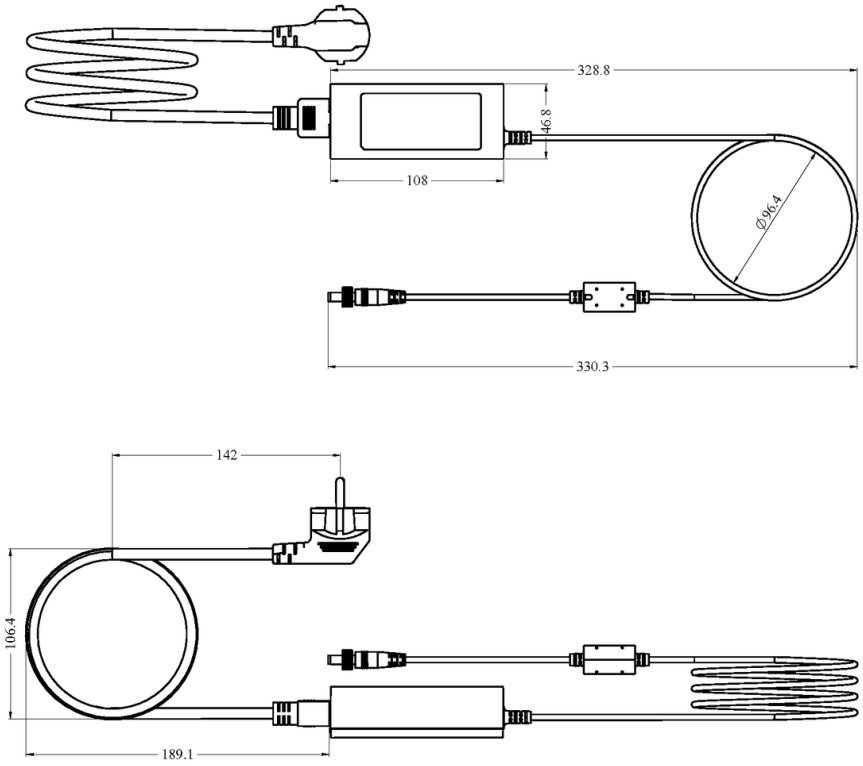

© 2026 Beetronics

Afmetingen zijn in mm.