Beetronics
Quellinstraat 49, 2018 Antwerpen, België
03 808 1603 · info@beetronics.be

Artikelnummer: PSU1-LOCK-EU

19V voeding met vergrendeling, EU plug

Bekijk product online

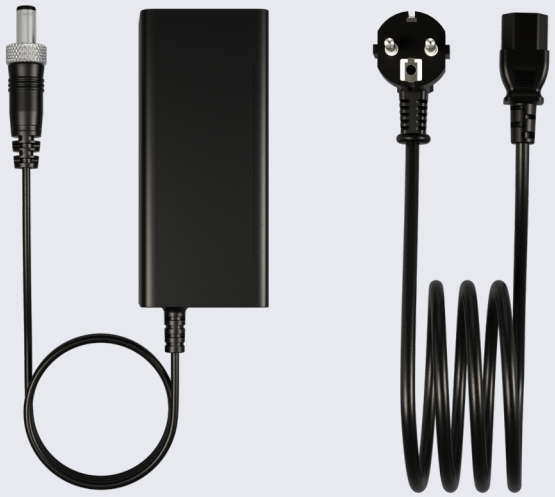

Productinformatie

- **Input: 100-240V~ 50/60Hz, 1.5A Max**
- **Output: 19V 2.5A, 47.5W**
- **DC Plug: 5,5 mm x 2,1 mm**
- **Kabellengte: 250 cm**

De PSU1-LOCK-EU is een betrouwbare, externe voedingsadapter, ontworpen voor professionele toepassingen en continu gebruik. Deze adapter heeft een inputbereik van 100-240V AC bij 50/60Hz en is uitgerust met een 2-pins Europese stekker, geschikt voor elk standaard Europees stopcontact. Met een kabellengte van 2,5 meter levert de PSU1-LOCK-EU een stabiele output van 19V 2.5A (47.5W) via een 5.5 mm DC-plug. Deze voeding is compatibel met alle Beetronics high-brightness-displays.

©2026 Beetronics

Beetronics
Quellinstraat 49, 2018 Antwerpen, België
03 808 1603 · info@beetronics.be

Algemeen

Fabrikant	Beetronics
Productnaam	19V voeding met vergrendeling, EU plug
Artikelnummer	PSU1-LOCK-EU
Garantie	2 jaar

Mechanisch

Gewicht	300 gram
Kleur	Zwart
Kabellengte	250 cm (AC: 100 cm / DC: 150 cm)

Energie

Binnendiameter connector	2.1 mm
Buitendiameter connector	5.5 mm
Connector	EU
Spanning	19 Volt
Stroomsterkte	2.5 Ampère
Polariteit	Min buiten / Plus binnen

Inhoud verpakking

Standaard inbegrepen	Voedingsadapter

Compatibiliteit

Compatible met	10HB9M/U1, 12HB9M/U1, 15HB9M/U1, 17HB9M/U1, 19HB9M/U1, 22HB9M/U1, 24HB9M/U1, 27HB9M/U1

EPR Weights

Plastic Packaging Weight (in Gram)	1
Transport Packaging Weight (in Gram)	20
Total Packaging Weight (in Gram)	21
WEEE Weight (in Gram)	300

©2026 Beetronics

Beetronics
Quellinstraat 49, 2018 Antwerpen, België
03 808 1603 · info@beetronics.be

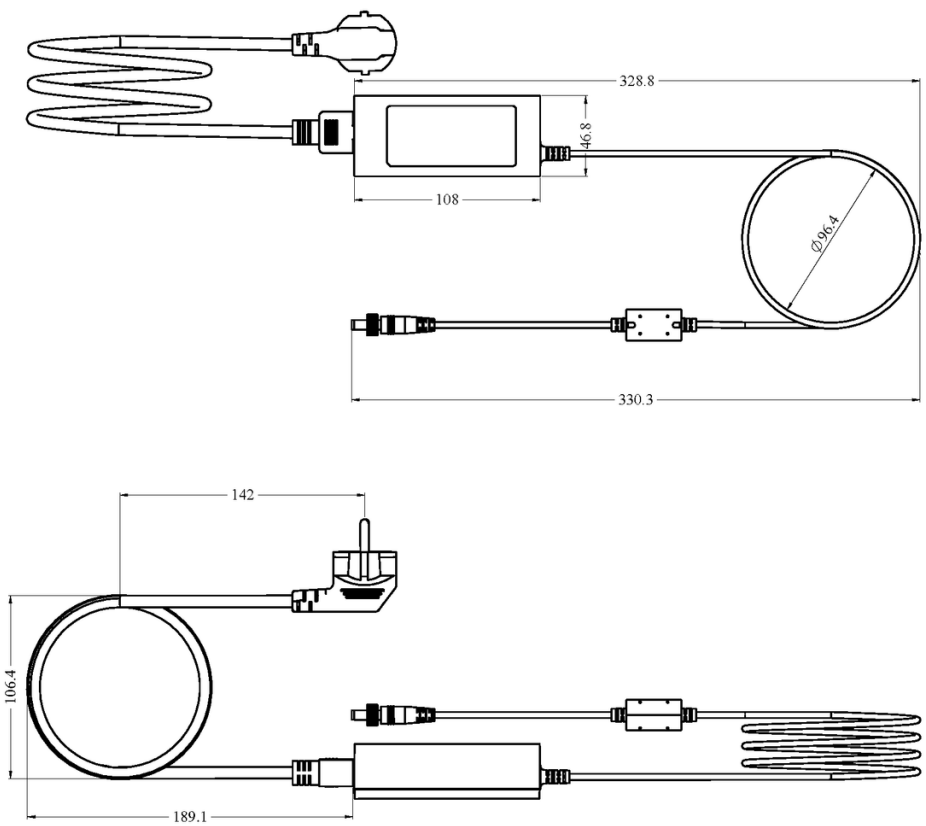

© 2026 Beetronics

Afmetingen zijn in mm.